L15008

27-07-2026 REV.06

leovince.com

International Customer Service:
info@leovince.com

North America Customer Service:
infousa@leovince.com - +1-844-536-7625

INFORMAZIONI TECNICHE
TECHNICAL INFORMATION
INFORMATIONS TECHNIQUES
TECHNISCHE INFORMATIONEN
INFORMACIONES TECNICAS

ART. 15008 - 15008B
SLIP-ON
CLASSIC RACER

Omologato - Approved
Homologué - Homologado
E-Zugelassene Sportschalldämpfet

ROYAL ENFIELD CLASSIC 350 / METEOR 350 / GOAT 350

TYPE:

METEOR; 1/E; 1/F, 1/E5, -/F5, 1/J3, 1/G3, 1/J8, 1/J1, 1/J2, 1/G1, 1/G2

ART. 15008 - 15008B

Nome/Given name/Prénom/Vorname/ Nombre

.....

Cognome//Surname/Nom/ Name/ Apellido

.....

Indirizzo /Address/Adresse/Adresse/ Dirección

.....

Targa veicolo/Vehicle registration plate/Plaque d'immatriculation/Kennzeichen des Fahrzeuges/Matrícula del vehículo

.....

Tel.

.....

Data e timbro del rivenditore
Date and seller's stamp
Date et tampon du revendeur
Datum und Stempel des Verkäufers
Fecha y sello del vendedor

5. Fijar entonces la abrazadera para asegurar el acoplamiento del/los colector Leovince a la tubería de la instalación original.

6. Encender el motor, aguardar algunos minutos hasta que se alcance la temperatura de funcionamiento y verificar que no existan fugas de gas.

ADVERTENCIA:
Durante los primeros Km. de empleo, el silenciador del escape sufrirá unos asentamientos y es posible que se comprueben mínimos escapes de gas. Después de un recorrido de aproximadamente 100 km. es necesario efectuar un control del apretado de todos los tornillos.

REGLAJE:
La puesta a punto de este silenciador ha sido efectuada en la Fabrica Leovince sobre un banco de pruebas electrónico, con un vehículo en perfecto estado de uso y regulaciones standard.

MANTENIMIENTO:
Verificar periódicamente las uniones del silenciador y todos los elementos que puedan deteriorarse con el uso (material fonoabsorbente, guarniciónes y otras piezas en goma) y substituirlas periódicamente.Para la limpieza del silenciador se puede utilizar gasolina, gasóleo y alcohol. No se puede utilizar solventes de ningún tipo. Un eventual cambio del color del silenciador es normal con el uso y depende de la naturaleza de los materiales y del calor.

ESTÁ TERMINANTEMENTE PROHIBIDA
cualquier modificación y/o manipulación del silenciador de escape; en caso de realizarse, Belgrove Sp. z o.o. declina cualquier responsabilidad que pueda derivar de vicios, defectos y mal funcionamiento del producto manipulado y/o modificado.

E

INSTRUCCIONES DE MONTAJE

LISTA DE COMPONENTES SUMINISTRADOS:
Comprobar la lista de componentes con el dibujo del producto presente en este manual.

PRECAUCIONES:
Antes de efectuar cualquier operación, hay que asegurarse de que la temperatura superficial del silenciador del escape no pueda causar daños al operario y/o a las piezas que no resisten el calor (carenas, tuberías, vainas etc.).

ACONSEJAMOS DE EFECTUAR EL MONTAJE CAM EL AYUDO DE UN EXPECIALISTA

imágenes de referencia [[de _ a]]
01_Desmontar el/los silenciador/es original/es. [[01 - 02]]

02_Después de haber verificado el buen estado de las superficies de acoplamiento, montar el/los LeoVince silenciador/es sobre el/los colector/es. [[03 - 05]]

03_Montar los separadores, las arandelas y los estribos de soporte y apretar todo con los bulones en dotacion o orginal, cuando están presentes y tal como se indica en el diseño. [[06]]

04_Encender el motor, aguardar algunos minutos hasta que se alcance la temperatura de funcionamiento y verificar que no existan fugas de gas. [[07 - 08]]

INDICE - INDEX - INHALTSVERZEICHNIS - INDICE

Informazioni del proprietario
Owner's information
Informations du propriétaire — pag. 2
Informationen des Eigentümers
Ficha del propietario del proprietario

Lista dei componenti
List of components
Liste des composants — pag. 4
Inhaltsverzeichnis
Ficha del propietario del proprietario

Peso / Weight / Poids / Gewicht — pag. 5

Online version QR code — pag. 5

Disegni tecnici
Technical drawings
Eclatés — pag. 6
Technische Zeichnungen
Despieces

Immagini per installazione
Fitting pictures
Photos d'installation — pag. 10
Installationsbilder
Imágenes de la instalación

Istruzioni di montaggio — pag. 14
Fitting instructions — pag. 16
Notice de montage — pag. 18
Montageanleitungen — pag. 20
Instrucciones de montaje — pag. 22

LISTA DEI COMPONENTI - LIST OF COMPONENTS - LISTE DES COMPOSANTS - VERPACKUNGSINHALT - LISTA DE COMPONENTES

ITALIANO		**CLASSIC RACER**	**CLASSIC RACER BLACK EDITION**
Silenziatore	P/N:	3015008481	3015008485
Staffa	P/N:	3015008561	3015008561
Kit minuteria	P/N:	3015008601	3015008601

ENGLISH		**CLASSIC RACER**	**CLASSIC RACER BLACK EDITION**
Muffler	P/N:	3015008481	3015008601
Bracket	P/N:	3015008561	3015008561
Fitting kit	P/N:	3015008601	3015008601

FRANCAIS		**CLASSIC RACER**	**CLASSIC RACER BLACK EDITION**
Silencieux	P/N:	3015008481	3015008601
Patte	P/N:	3015008561	3015008561
Kit de fixation	P/N:	3015008601	3015008601

DEUTSCH		**CLASSIC RACER**	**CLASSIC RACER BLACK EDITION**
Endschalldämpfer	P/N:	3015008481	3015008601
Montagesatz	P/N:	3015008601	3015008601
Halter	P/N:	3015008561	3015008561

ESPAÑOL		**CLASSIC RACER**	**CLASSIC RACER BLACK EDITION**
Silenciador	P/N:	3015008481	3015008601
Soporte	P/N:	3015008561	3015008561
Kit de montaje	P/N:	3015008601	3015008601

ZUR BEACHTUNG:
Während der ersten gefahrenen km fährt sich die gesamte Auspuffanlage ein und es ist möglich, daß sich minimale Gasaustritte bemerkbar machen. Nach etwa 100 km Fahrt müssen alle Schrauben überprüft werden und ggf nachgezogen werden.

EINSTELLUNG:
Die Vergasereinstellung bei der Montage dieses Schalldämpfers wurde im Leovince-Werk auf einem elektronischen Prüfstand mit einem Fahrzeug in perfektem Benutzungszustand und mit der vom Werk vorgesehenen Regulierung vorgenommen.

WARTUNG:
Bitte überprüfen Sie in regelmäßigen Abständen die Anschlüsse des Schalldämpfers und alle verschleißanfälligen Elemente (Schalldämmungsmaterial, Dicthungen u. andere Gummiteile) und die von Zeit zu Zeit austauschen. Zur Reinigung des Schalldämpfers Benzin, Gasöl oder Alkohol benutzen. Keine Lösemittel verwenden. Eine eventuelle Verfärbung des Schalldämpfers kann beim normalen Gebrauch auftreten und ist kein Grund zur Reklamation

VERBOTEN IST JEGLICHE VERÄNDERUNG BZW. Eingriffe am Auspuff-Schalldämpfer: bei Zuwiderhandlung lehnt Belgrove Sp. z o.o. jegliche Verantwortung infolge von Schäden, Defekten und mangelnder Funktionsfähigkeit des veränderten Produktes ab.

BELGROVE SP. Z O.O. JEGLICHE VERANTWORTUNG infolge von Schäden, Defekten und mangelnder Funktionsfähigkeit des veränderten Produktes ab.

D

MONTAGEANLEITUNGEN

BESTANDTEILE-LISTE:
Maßgeblich ist die in diesem Heft enthaltene Komponentenliste und die Zeichnung des Produktes.

VORSICHTSMASSNAHMEN:
Bitte vergewissern Sie sich vor jeder Benutzung , daß die Oberflächentemperatur der Auspuffanlage keine Gefahr für den Benutzer bzw. für die nicht hitzebeständigen Teile (Verkleidungen, Leitungen, Ummantelungen usw.) darstellt.

WIR EMPFEHLEN, DASS DIE MONTAGE MIT DER HILFE VON SPEZIALISTEN DURCHGEFÜHRT WIRD

Referenzbilder [[von_bis]]
01_Den die Original_Schalldämpfer/n ausbauen. [[01 - 02]]

02_Nach Überprüfung des einwandfreien sauberen Zustandes der Verbindungsflächen, schiebe den/die LeoVince Schalldämpfer auf das/die Rohr/e. [[03 - 05]]

03_Montieren Sie den/die Abstandhalter, die Unterlegscheiben und den/die Halter (falls vorhanden). Befestigen Sie alles mit den mitgelieferten oder Orginal Schrauben (siehe Zeichnung). [[06]]

04_Den Motor anlassen, einige Minuten warten, bis die Betriebstemperatur erreicht wird und um sicherstellen, daß nirgendwo Auspuffgas austritt, ggf. alle Schrauben noch einmal nachziehen. [[07 - 08]]

PESO - WEIGHT - POIDS - GEWICHT (Kg)		
ORIGINALE - STOCK ORIGINE - ORIGINAL	METEOR	3,36
	CLASSIC	3,62
LeoVince	GP CORSA CLASSIC RACER	2,14
	GP CORSA CLASSIC RACER BLACK EDITION	2,14

manuale di istruzioni online
online owner's manual
manuel d'instruction en-ligne
online Betriebsanleitung
manual de instrucciones en línea

https://static.leovince.com/products/booklets/15008-15008B_booklet.pdf

RIDE. DOMINATE. ROAR.

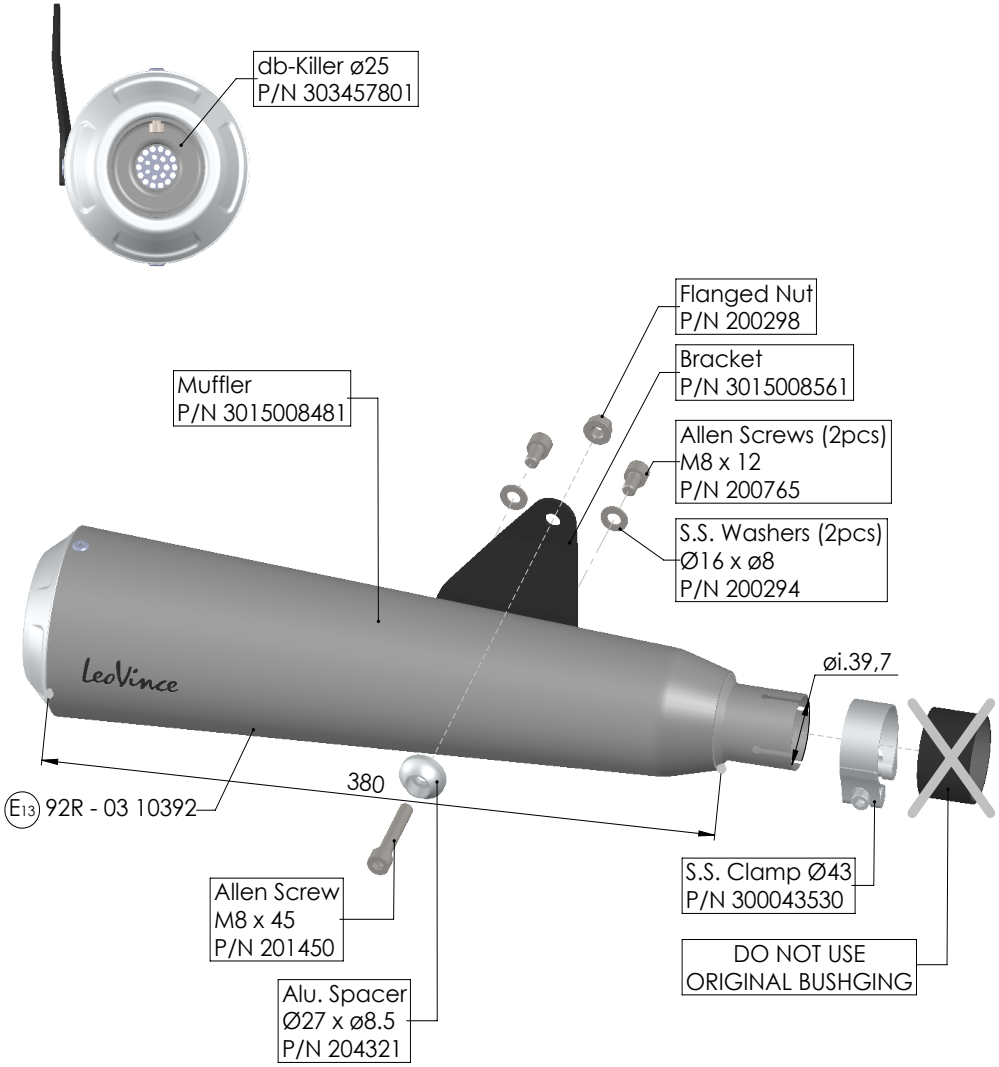

ART.15008

ROYAL ENFIELD CLASSIC 350 / METEOR 350 / GOAN 350

SLIP-ON CLASSIC RACER APPROVED

IMPORTANT:
Pendant les premiers km d'utilisation, l'échappement se positionnera. Il est possible qu'il y ait de légères fuites de gaz. Un contrôle du serrage de tous les boulons doit être fait après 100 km.

REGLAGE:
La mise au point de ce silencieux est faite dans l'usine Leovince sur un banc d'essai électronique avec un véhicule en parfait état de marche et des réglages standards.

ENTRETIEN:
Vérifier périodiquement les fixations du silencieux et tous les éléments susceptibles de s'abîmer avec le temps (matériau de fonoabsorption, joint et autres piéces en caoutchouc) et les remplacer périodiquement.Pour le nettoyage du silencieux, on peut utiliser de l'essence, du gazole ou de l'alcool. Absolument éviter tout type de solvable solvant. Un éventuel changement de couleur du silencieux est dû à une utilisation normale et provient de la nature des matériaux et de la chaleur.

IL EST ABSOLUMENT INTERDIT de modifier le silencieux d'échappement

Dans le cas contraire, **Belgrove Sp. z o.o. décline toute responsabilité**.

F

NOTICE DE MONTAGE

LISTE DES PIECES FOURNIES:
Se référer à la liste des pièces et au croquis du produit inclus dans cette notice .

ATTENTION:
Avant d'effectuer toute opération, vérifier que le pot d'échappement est bien froid afin d'éviter toute brûlure et toute détérioration aux pièces (carénage, tubes, gaines, etc.).

NOUS CONSEILLONS D'EFFECTUER LE MONTAGE A L'AIDE PERSONNEL SPECIALISE MONTAGE

photos de référence [[de _ à]]
01_Démonter le/s silencieux d'origines. [[01 - 02]]

02_Après avoir vérifié le bon état de/s parties à emboîter, installer le silencieux Leovince sur le/s collecteur/s. [[03 - 05]]

03_Monter les entretoises, les rondelles et les étriers de support, et serrer donc tout l'ensemble par la boulonnerie, si fournie, ou originel (selon le dessin). [[06]]

04_Mettre en marche le moteur, attendre quelques instants afin que la erifierre de fonctionnement soit atteinte puis erifier qu'il n'y a pas de fuites. [[07 - 08]]

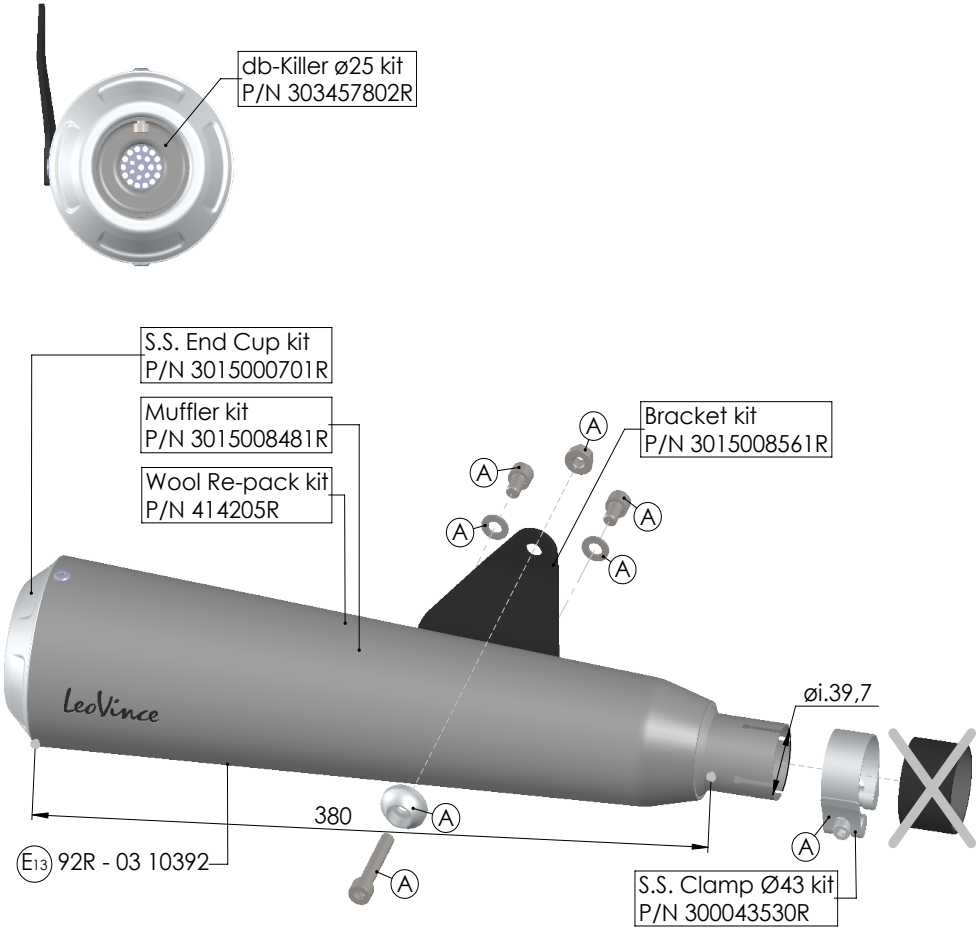

(A) Fitting kit - P/N 3015008601R

ART.15008 - SPARE PARTS

ROYAL ENFIELD CLASSIC 350 / METEOR 350 / GOAN 350

SLIP-ON CLASSIC RACER APPROVED

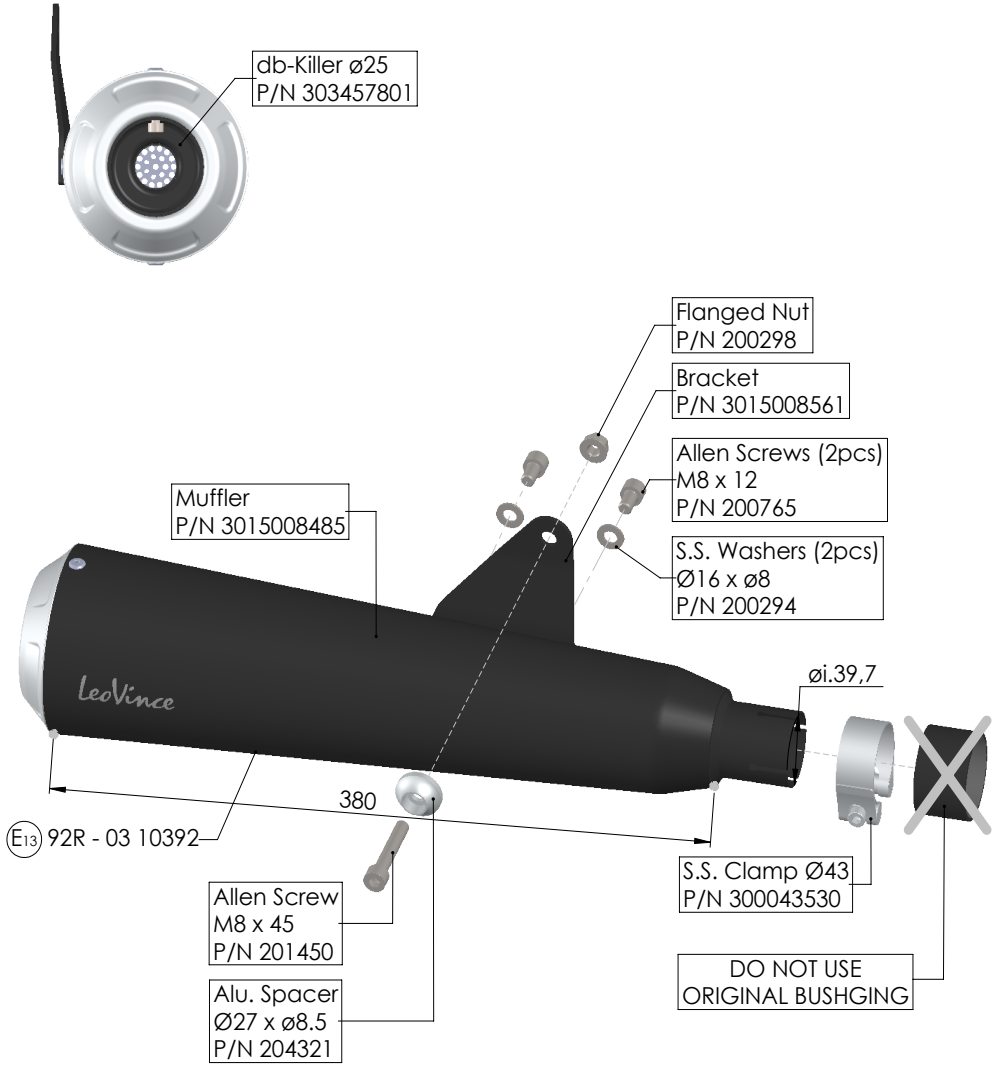

ART.15008B

ROYAL ENFIELD CLASSIC 350 / METEOR 350 / GOAN 350

SLIP-ON CLASSIC RACER BLACK EDITION APPROVED

IMPORTANT:
During the first km of running, the exhaust system needs breaking-in; therefore, slight gas leakage might occur. After approximately 100 Km, check all the fasteners.

ADJUSTEMENT:
This silencer has been developed by Leovince on an electronic dynamometer using a vehicle in perfect condition, and in standard trim

MAINTENANCE:
From time to time, check all the brackets and fasteners, which could be affected by use (sound-deadening material, seals and other rubber parts) and replace them periodically.The silencer may be cleaned using gasoline, diesel oil or alcohol. Absolutely avoid the use of any kind of solvent.It is normal for there to be some discolouration of the silencer, which is the result of heat and the nature of the materials used.

IT IS FORBIDDEN to modify silencers. Whatever form this may take,

Belgrove Sp. z o.o. declines any responsibility for defects, problems, or malfunction, arising from the use of any product which has been modified or tampered with.

GB

FITTING INSTRUCTION

LIST OF SUPPLIED PARTS:
Refer to the list of components and the product drawing included in this booklet.

WARNING:
before carrying out any work on the exhaust, check that its surface has cooled so that it will not damage components, which are not heat-resistant (such as fairing, hoses, rubber sleeves, etc.), or the operator.

WE SUGGEST THE FITTING TO BE MADE BY PROFESSIONALS

reference pictures [[from _ to]]
01_Remove the stock silencer/s. [[01 - 02]]

02_Check that the mating surfaces are in good clean condition, slide the LeoVince silencer/s on to the pipe/s. [[03 - 05]]

03_Mount spacers, washers and brackets (if any) as shown on the drawing and then secure by tightening nuts and bolts, if provided, or stock (shown on drawing).
[[06]]

04_Start the engine, wait a few minutes until it reaches operating temperature, and check that there are no gas leaks. [[07 - 08]]

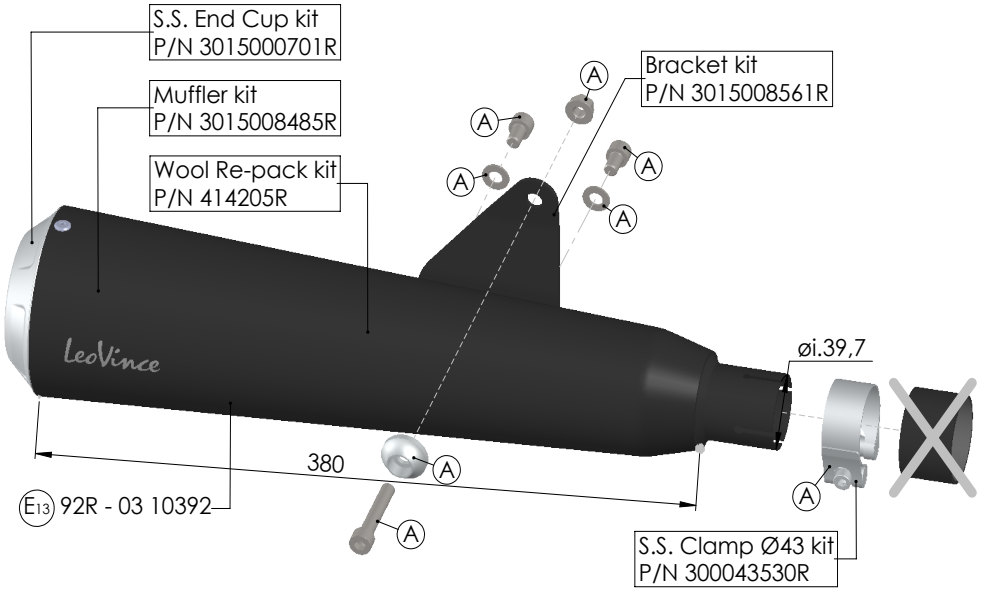

Ⓐ Fitting kit - P/N 3015008601R

ART.15008B - SPARE PARTS

ROYAL ENFIELD CLASSIC 350 / METEOR 350 / GOAN 350

SLIP-ON CLASSIC RACER APPROVED

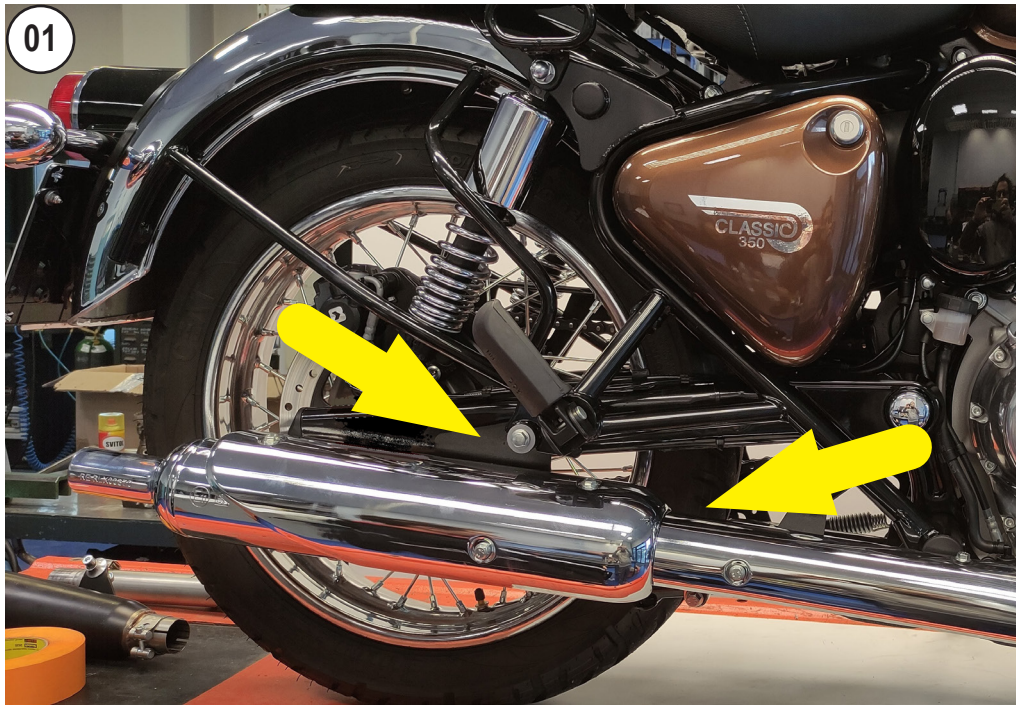

NOTA BENE:
durante i primi km di utilizzo l'impianto di scarico, subirà degli assestamenti ed è possibile che si verifichino minime fughe di gas. Dopo una percorrenza di circa 100 km è necessario effettuare un controllo del serraggio di tutta la bulloneria.

REGOLAZIONE:
la messa a punto di questo silenziatore è stata effettuata nello stabilimento Leovince su banco di prova elettronico con un veicolo in perfetto stato di utilizzo e regolazioni standard.

MANUTENZIONE:
verificare periodicamente gli attacchi del silenziatore e tutti gli elementi che possono deteriorarsi con l'uso (materiale fonoassorbente, guarnizioni e altre parti in gomma) e provvedere alla loro periodica sostituzione. Per la pulizia del silenziatore é possibile utilizzare benzina, gasolio ed alcool. Non possono essere usati solventi di alcun tipo. Un eventuale cambiamento del colore del silenziatore è dato da un utilizzo normale e dipende dalla natura dei materiali e dal calore.

E' VIETATA ogni modifica o manomissione del silenziatore di scarico.

qualora eseguita, **la Belgrove Sp. z o.o. declina ogni responsabilità** derivante da vizi, difetti e cattivo funzionamento del prodotto manomesso o modificato.

I

ISTRUZIONI DI MONTAGGIO

LISTA DEI COMPONENTI FORNITI:
Fare riferimento alla distinta componenti ed al disegno del prodotto presenti in questo libretto.

ATTENZIONE:
prima di effettuare qualsiasi operazione accertarsi che la temperatura superficiale del blocco motore e dell'impianto di scarico sia tale da non procurare danni all'operatore e/o alle parti non resistenti al calore (carene, tubazioni, guaine ecc.).

É CONSIGLIATO PERSONALE SPECIALIZZATO PER L'INSTALLAZIONE

foto di riferimento [[da _ a]]
01_Rimuovere il/i silenziatore/i originale/i. [[01 - 02]]

02_Dopo aver verificato il buono stato delle superfici dell'accoppiamento, calzare il/i silenziatore/i LeoVince su/i collettore/i. [[03 - 05]]

03_Montare distanziali, rondelle e staffe di supporto (quando presenti), e serrare il tutto con la bulloneria, se dotazione, oppure originaria (come indicato a disegno).
[[06]]

04_Avviare il motore, attendere alcuni minuti che venga raggiunta la temperatura di funzionamento e verificare che non vi siano fughe di gas. [[07 - 08]]

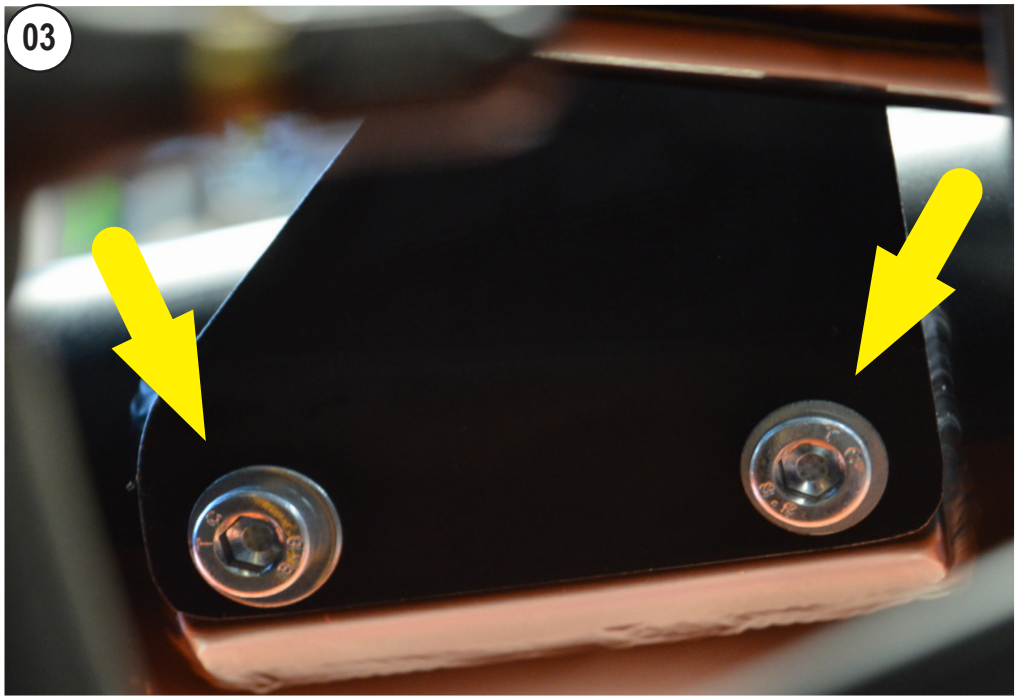

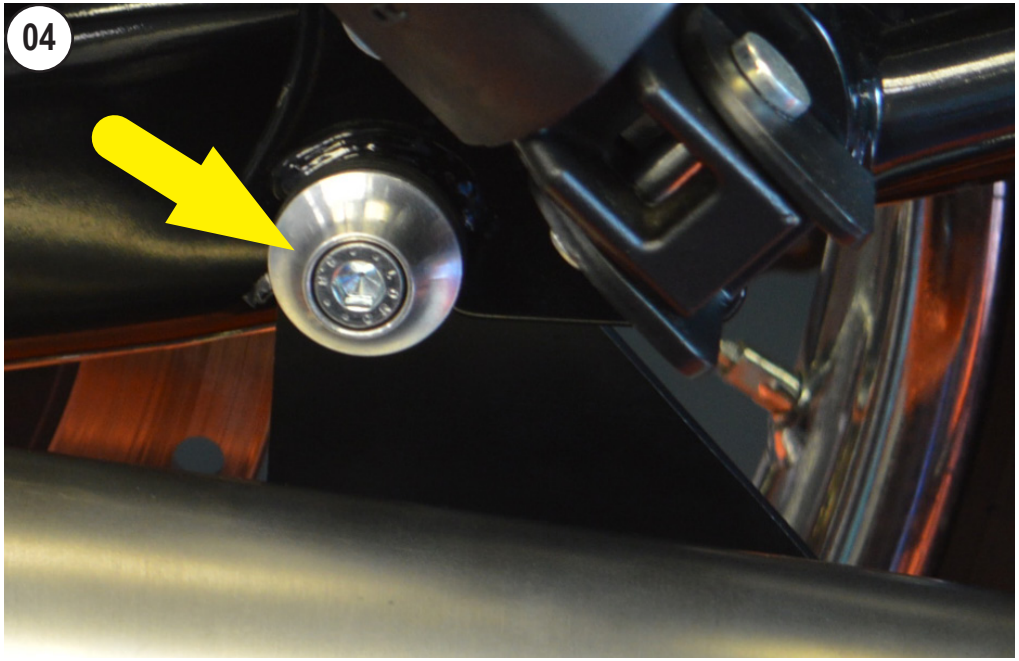

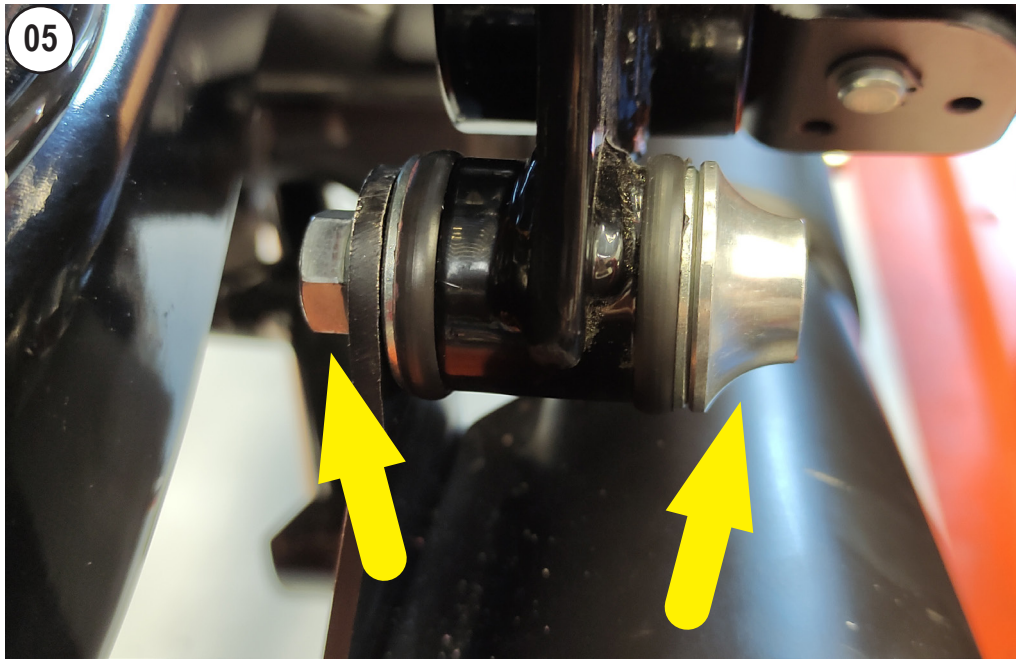
05

06

07
CLASSIC
350

08
METEOR
350